Промывной трубопровод

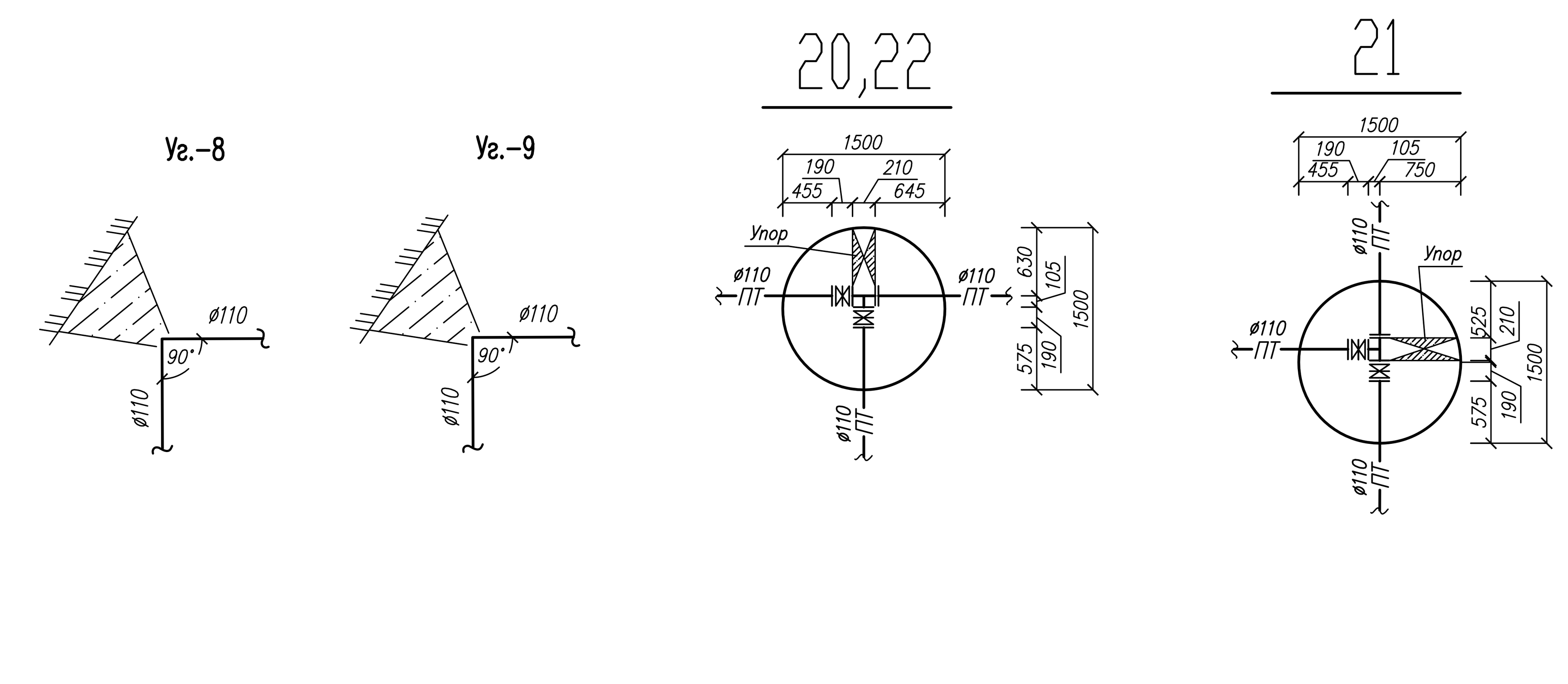

Условные обозначения

— Почвенно-растительный слой

— Глина черная, тугопластичная, слабозаторфованная

— Глина серовато-голубая, мягкопластичная, известковая, с включением остатков растений

						632.В.12-НВ		
Изм.	Кол.уч.	Лист	N док.	Подпись	Дата	Насосная станция 3-го подъема в микрорайоне Арбеково г.Пензы		
Разраб.		Шаронова					Стадия	Лист	Листов
Проверил		Петелин					Р	8	
Рук.гр.		Петелин				Профили водопровода на участке: водопроводная насосная станция-резервуарN6; 20-резервуарN2а;21-резервуарN2;22-резервуарN6а	ООО "Гражданпроект"	
ГИП		Агафонова						
Нач. сек.ВК		Колдомасов						
Н.контр.		Галкина						

Инв. N подл. | Подпись и дата | Взамен инв. N

Формат А1(594х841)